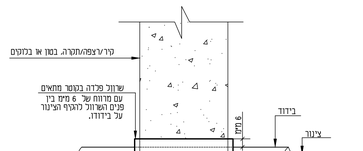

מס עבודה:	איטום מעבר צנרת בקיר/רצפה/תקרה.	פס מ-29
תאריך:	I. IRONY CONSULTING ENG P.O. BOX 3095. , JERUSALEM FAX: 02-6723304 פקס TEL: 02-6723303 טל: י. עירוני מהנדסים יועצים 1989 בע"מ ת.ד. 3095 ירושלים	

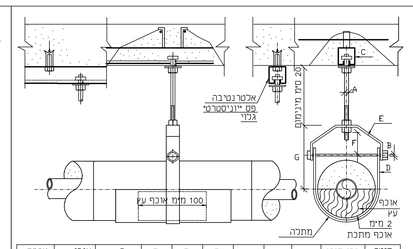

קוטר צינור אינכס	עובי דופן מינ'	עובי דופן מקס'	A אינכס	B אינכס	C מינימום (1)	D מ"מ	E מ"מ	F מ"מ	G מ"מ (2)	עובי הבידוד אינכס (3)	מרחק בין תליות אינכס (4)
1	3.4	40	3/8	1/4		6X35	6X35	35	140(165)	1.0(2)	2.5
1.5	3.7	40	3/8	1/4		6X35	6X35	40	150(175)	1.0(2)	3.0
2	3.9	40	3/8	1/4		6X40	6X40	40	160(185)	1.5(2)	3.0
2.5	5.2	40	1/2	5/16		6X40	6X40	40	180(230)	1.5(2.5)	3.0
3	5.5	40	1/2	5/16		10X45	6X45	40	215(240)	1.5(2.5)	3.5
4	6.0	40	5/8	1/2		10X45	6X45	40	215(240)	2(2.5)	4.0
6	7.1	40	3/4	5/8		10X50	6X50	50	250(300)	2(2.5)	4.0
8	8.2	40	7/8	5/8		12X50	10X50	50	280(330)	2(3)	3.0
10	9.3	40	7/8	3/4		12X65	10X65	55	300(350)	2(3)	2.5
12	9.5	S	7/8	3/4		12X65	10X65	60	335(385)	2(3)	2.0
14	9.5	30	1	3/4		12X75	10X75	75	385(435)	2(3)	2.0
16	9.5	30	1	7/8		15X75	12X75	75	430(480)	2(3)	2.0
18	9.5	S	1 1/8	7/8		15X75	12X75	75	500(550)	2(3)	2.0

(1) גודל פס איינוסרטי ייקבע עפ"י עומס ע"פ הצינורות התלויים ממנו.
(2) המידות המצוינות במוגריים רונו עבור ביידוד לצינור מ"מ בספוג גבוהה או דומה.
(3) המידה המצוינת בסוגריים רונו עבור ביידוד לצינור מ"מ בספוג גבוהה או דומה.
4 המרחק בין התליות ייקבע עפ"י הצינור בעל הקטר הכפל ביותר (בטבלה של פס תליה משתתף).
5 כל המתכים מוטות התליה והאביזרים יהיו מגולבנים.
6 כל קטרי הצנרת מתיחסים לצינורות "סקדוליל 40".

מס עבודה:	פרט תלית ציגור עי" מתלה "קלביס"	פס מ-31
תאריך:	I. IRONY CONSULTING ENG P.O. BOX 3095. , JERUSALEM FAX: 02-6723304 פקס TEL: 02-6723303 טל: י. עירוני מהנדסים יועצים 1989 בע"מ ת.ד. 3095 ירושלים	

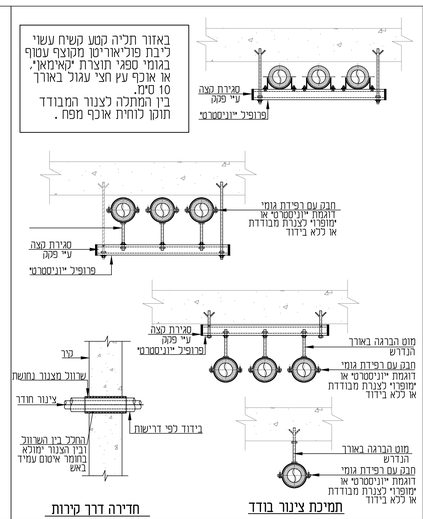

חדירה דרך קירות

תמיכת צינור בודד

מס עבודה:	פרט לתמיכת קבוצת צנרת או צנור בודד	פס מ-31A
תאריך:	I. IRONY CONSULTING ENG P.O. BOX 3095. , JERUSALEM FAX: 02-6723304 פקס TEL: 02-6723303 טל: י. עירוני מהנדסים יועצים 1989 בע"מ ת.ד. 3095 ירושלים	

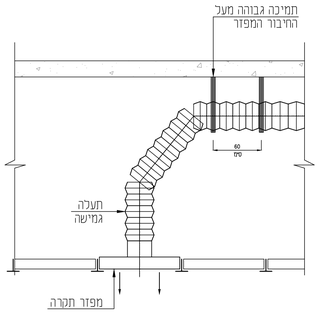

מס עבודה:	פרט תליית תעלת אספקה גמישה מעל מפדר/ שבכה	פס מ-34
תאריך:	I. IRONY CONSULTING ENG P.O. BOX 3095. , JERUSALEM FAX: 02-6723304 פקס TEL: 02-6723303 טל: י. עירוני מהנדסים יועצים 1989 בע"מ ת.ד. 3095 ירושלים	

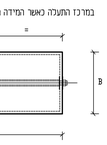

במרכז התעלה כאשר המידה גדולה מ-40 סמ' בשני הכוונים (A או B)

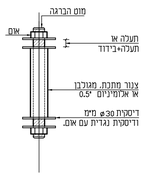

הערות:
1. ההקשחה חהיה במרכז של קטעי תעלות. כבין החיבורים, או במרחק מירבי של 60 סמ' אחד מהשני.
2. התעלות תבוצענה לפי פרטים מ-1. 2, 5. 7 וכנדרש.

מס עבודה:	פרט הקשחה פנימית בתעלה	פס מ-40
תאריך:	I. IRONY CONSULTING ENG P.O. BOX 3095. , JERUSALEM FAX: 02-6723304 פקס TEL: 02-6723303 טל: י. עירוני מהנדסים יועצים 1989 בע"מ ת.ד. 3095 ירושלים	

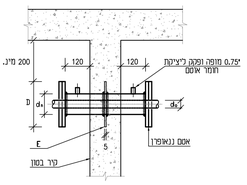

קטר צנור מ"מ	קטר שרוול (מומלץ)	קטר אוגן (מ"מ)	מידות לוח עיגון (מ"מ)
d_5	D	d_4	C
0.5"	3"	200	200X200X5
0.75"	3"	200	200X200X5
1"	3"	200	200X200X5
1.25"	4"	220	220X220X5
1.5"	4"	220	220X220X5
2"	6"	285	285X285X5
3"	6"	285	285X285X5
4"	8"	340	340X340X5

מס עבודה:	פרט שרוול הג"א למעבר צנור מ"א מבודד	פס מ-44
תאריך:	I. IRONY CONSULTING ENG P.O. BOX 3095. , JERUSALEM FAX: 02-6723304 פקס TEL: 02-6723303 טל: י. עירוני מהנדסים יועצים 1989 בע"מ ת.ד. 3095 ירושלים	

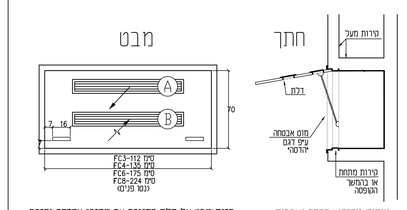

מידות מפרי אספקה ושבכות אויר חוזר

חתיתמבט על דלת הסגירה עם מפרי אספקה וחזרה

FC	אספקה A	אויר חוזר B
3	60X12.5	60X15
4	70X12.5	70X15
6	110X12.5	110X15
8	155X12.5	155X15

הערות:
1. מידה שופיע תלכה ע"י הגגר באתר.
2. הכנת המערכות יסמו לגבי את הגודל ומיקום מדיקן של המפזר ושבכת אויר חוזר ע"י דלת הגיע.

תאור: דמתיית ליפ ארון FC מותקנת בארונות פח נוכל פתח עבור 2 תריסי מיא.

מגמר: כנף פנים וחוץ גמר צבע עליון מסוג גמר הגיר. מרק מלא נוכל כל עבודות הכנה ושכבות היסוד עיפ מפרט הצבע נוכל גמר צבע עליון 3 שכבות.
משטוף פח: גמר צבע עליון שופכלבע עיפ אדריכל. 3 שכבות ككמי מלא נוכל שפרכל מלא וכל עבודות הכנה ושכבות היסוד עיפ מפרט הצבע.
קנסים PVC קשה 1.5 מיק גוון עיפ אדריכל.

פרזול:
1. פלטת חזוק סמויה למשטוף להברזות עבור הפירים ומוט האבטחה.
2. כל הפירים והאביזרים יותקנו ע"י הברגה כלא בריתוך
3. מוט אבטחה עיפ דגם הדסי
4. 2 תפסים כדלת במצב סגור. "שנפי"
5. 2 ידיות שקועות ניקל מס דגם 25012 תוצרת "דוסיסיר".
6. 3 צירים ספי ישר. סבעות ניילון. מותאמים לגודל ומשקוף הבנוי וכפרופיל המשקוף תוצרת "BLUM" מותקנים בהברגה למשקוף.

מס עבודה:	פרט התקנת יחי סליק-מפוח גבוהה בארון נגרות	פס מ-47
תאריך:	I. IRONY CONSULTING ENG P.O. BOX 3095. , JERUSALEM FAX: 02-6723304 פקס TEL: 02-6723303 טל: י. עירוני מהנדסים יועצים 1989 בע"מ ת.ד. 3095 ירושלים	

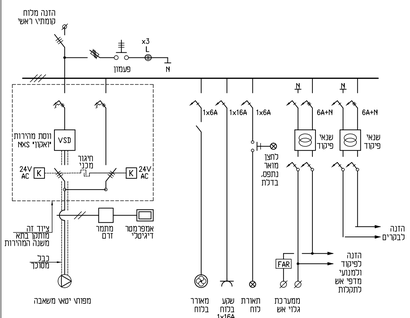

מס עבודה:	סכימת חשמל עקרונית לכוח חשמל ופיקוד ליטאי מפוחי משאבה.	פס מ-49
תאריך:	I. IRONY CONSULTING ENG P.O. BOX 3095. , JERUSALEM FAX: 02-6723304 פקס TEL: 02-6723303 טל: י. עירוני מהנדסים יועצים 1989 בע"מ ת.ד. 3095 ירושלים	

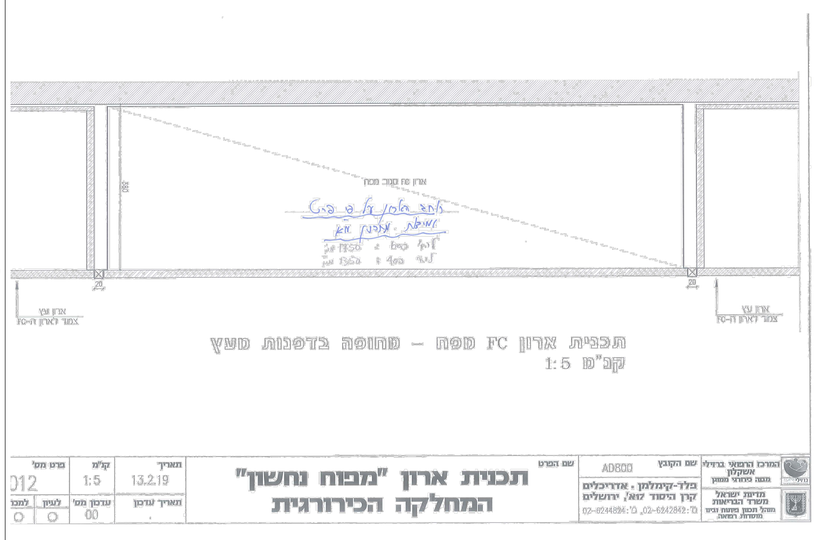

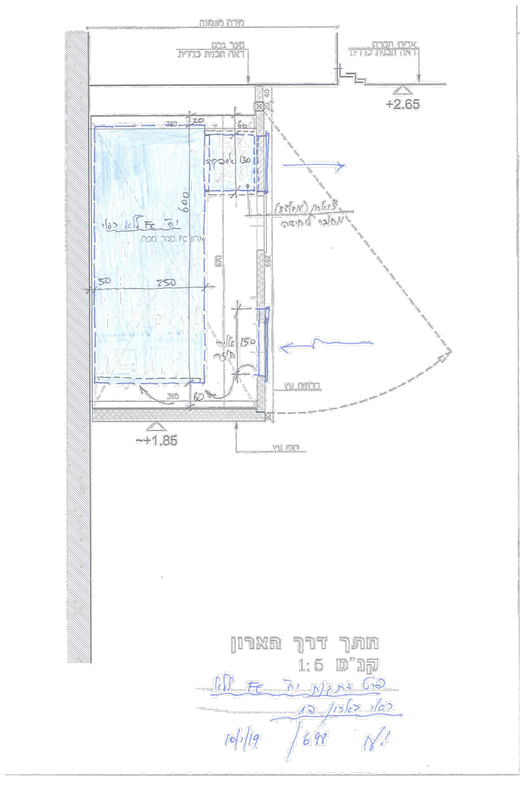

מס' מהדורה	תאריך	שינויים	

מדינת ישראל
משרד הבריאות
מנהל תכנון פיתוח ובינוי
מוסדות רפואה

המרכז הרפואי ברזילי אשקלון
מבנה כירורגי ממוזן

ניהול ופיקוח:
טל': 077-5070215 פ': 03-5221015

אדריכלות מלר קימלמן אדרילים רח' קרן היסוד 17א', "ם, 94188
Email: office@peledkim.com 02-6244824 פ': 02-6242842 טל':

תכנית משטח:

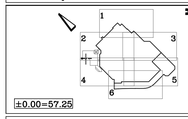

שם הליקו:
פרטים סטנדרטיים (2)
למחלקת אורולוגיה

מס' הליקו: 698-34

שלב: שלב א' - גמרים	סטטוס: תכנון למכרז
לעיון ○	לאישור ○
למכרז ✱	לביצוע ○
מקצוע: אחרי הנכסית	שם הקובץ: 34-698/698/600VP
מיזוג אויר	מס' פרויקט: 698
תאריך: 30.06.2024	קנ"מ:
תכנן:	ביקר:
שרטט:	אישר:
מהדורה	תאריך מהדורה:

י. עירוני מהנדסים יועצים 1989 בע"מ
ת.ד. 3095 ירושלים 91030
טלפון: 02-6723303 פקס: 02-6723304
דוא"ל אלקטרוני: irony@zahav.net.il

I. IRONY. CONSULTING ENGINEERING 1989 LTD
P.O.B 3095 JERUSALEM 91030 ISRAEL
TEL: 02-6723303 FAX: 02-6723304
E-mail: irony@zahav.net.il